記号	寸法
φA	14.6 $^{+0}_{-0.3}$
φB	9..1 ±0.2
φC	8.1 $^{+0.3}_{-0}$
D	9.9 $^{+0}_{-0.3}$
E1	0.6
E2	0.55
F	0.8
G	2.5±0.2
H	3.9±0.15
I	19.8±0.4
J	15.5±0.3
P1	12.5
P2	5.0
Q	7.5 $^{+0}_{-0.4}$
R1	0.5
R2	0.3 max
R3	0.5
S	10.4 $^{+0.40}_{-0}$
U	5.0±0.3
W	7.0±0.5
M	2.0

BQ15/14-824PFR

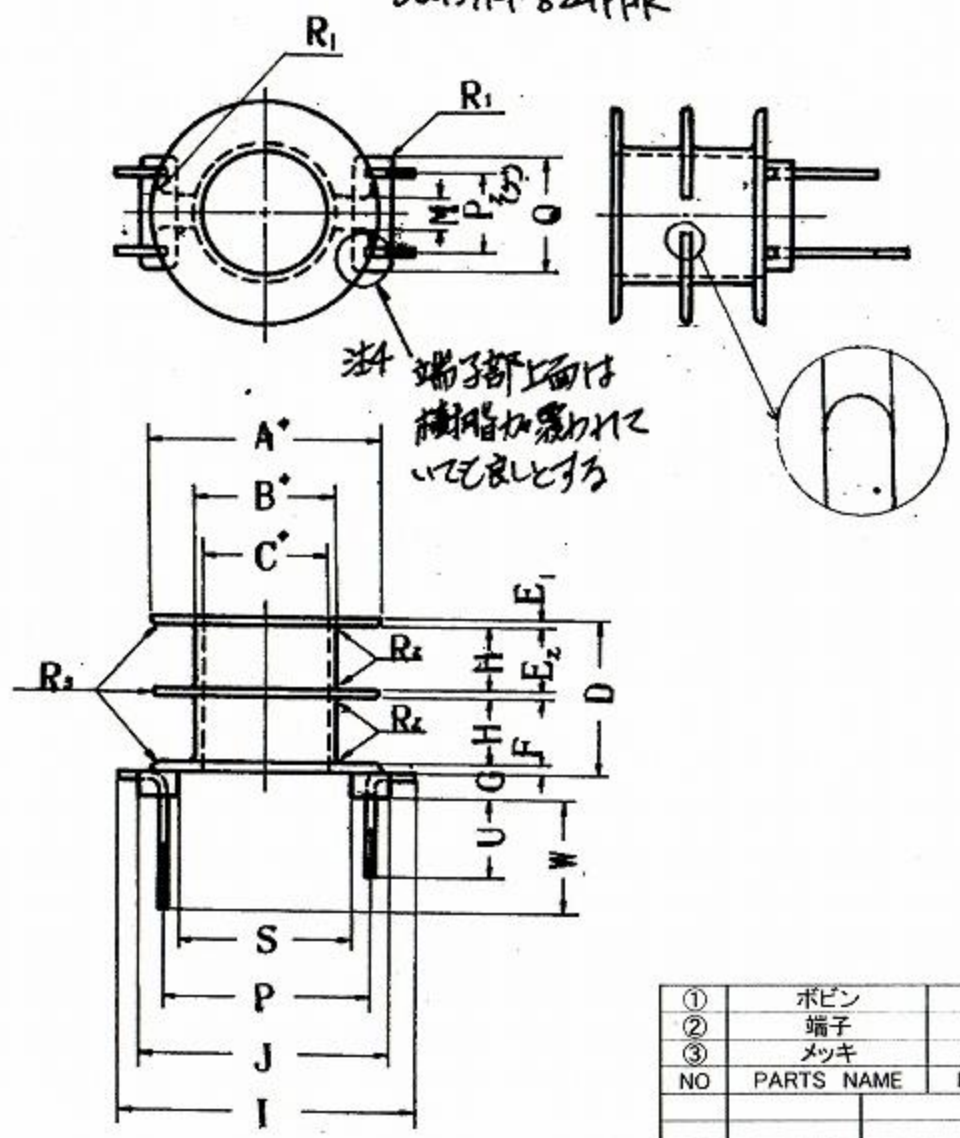

NO	PARTS NAME	PIECES	MATERIAL	SIZE	REMARKS
①	ボビン	1個	フェノール樹脂	PM9630JT	住友ベークライト(株)
②	端子	4本	軟銅線	0.6φ	
③	メッキ		Sn-CU(鉛フリー)		

DATE	NAME	MODIFICATION

DRAWING No. 105013

NAME BQ15/14-824PFR